الجمهورية الجزائرية الديمقراطية الشعبية

متوسطة :عبدلي جلول - بوكعبن بوقادير- السنة الدراسية:2021 /2022

المستوى:1 متوسط المدة: 45د

فرض الثلاثي الثالث في مادة العلوم الفيزيائية و التكنولوجيا.

الاسم واللقب :	القسم والفوج:.....	العلامة.....

الوضعية الاولى:

في حصة الأعمال المخبرية احضر الأستاذ صندوقا مكعب الشكل طول ضلعه a=40cm،ويحتوي على مجموعة من الخلائط.

1-املأ الجدول وذلك بتحديد الحالة الفيزيائية لمكونات كل خليط ونوعه

الخليط	الحالة الفيزيائية لمكوناته	نوع الخليط
(ماء+رمل)	.....	.....
(سكر+ملح)	.....	.....
(حليب+قهوة)	.....	.....
ماء معدني	.....	.....
(زيت +خل)	.....	.....

2-احسب حجم هذا الصندوق.

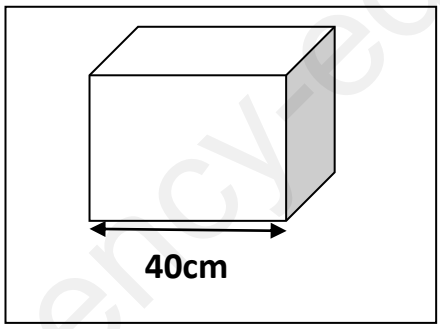

القانون .....

التطبيق العددي.....

النتيجة.....

1am.ency-education.com

الوضعية الثانية:

في حصة الأعمال المخبرية أحضر الأستاذ مجموعة من المواد ووزعها على ثلاث أفواج ،كما يلي:

1-الفوج الأول:قطعة سكر(12g)و إناء به(0.5L) ماء مقطر .

2-الفوج الثاني:كأس زيت ولتر من الماء

3-الفوج الثالث:20g من الرمل و1000mL من الماء

طلب الأستاذ من كل فوج أن يخلط ماعندهم من مواد.

المطلوب:

1- حدد نوع الخليط عند كل فوج.

الفوج1.....الفوج2.....الفوج 3.....

2-اي فوج تحصل على محلول مائي؟.....

*احسب تركيزه الكتلي .

.القانون.....

التطبيق العددي.....

النتيجة.....

3-أراد كل فوج فصل مكونات خليطهم، سم طريقة فصل مكونات كل خليط.

الفوج 1.....الفوج2..... الفوج3.....

4-مثل النموذج الحبيبي لكل من:

الماء المقطر	خليط الفوج الاول	خليط الفوج الثاني

بالتوفيق للجميع

1am.ency-education.com